主要部品

1	トッププレート	結晶化ガラス
2	トップカバー	ステンレス
3	パネル	フェノール
4	ボトム	PP樹脂

システムキッチン取付穴加工寸法図

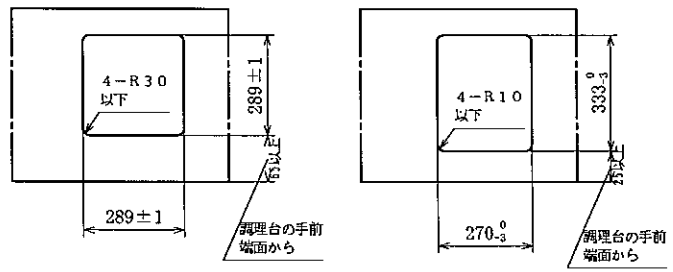

仕様		
形式		HT-20HB：IHタイプ（ビルトイン形）
定格		単相200V－2.0kW
大きさ（本体）		幅31×奥行37×高さ9.6（cm）
質量（重量）		約4kg
ヒーター	火力調節	200V－2.0kW 発熱体部φ186 インダクションヒーター
		7段階
		約100W～2.0kW
コード		ゴムキャップタイヤコード1.25mm² ，長さ0.7m
差込プラグ		単相200V用 250V－15A（接地端付）
調理タイマー		セット時間が来るとブザーでお知らせ通電をストップ 1分～60分・・・1分単位でセット
高温注意表示		ヒーター部が熱い時は、表示ランプが点滅してお知らせ。（約80℃迄）
切忘れ防止		ヒーターは、通電後1時間で自動的に通電をストップ
温度コントロール		天ぷら油の温度コントロール（適温になるとブザーでお知らせ） 150、160、170、180、190、200℃ 揚げ物調理は、必ず別売の天ぷら専用なべ（HT-N30）を使用する
その他特徴		・過熱防止機能 ・揚げ物調理切り検知 ・小物検知 鍋振し検知自動OFF

平面図

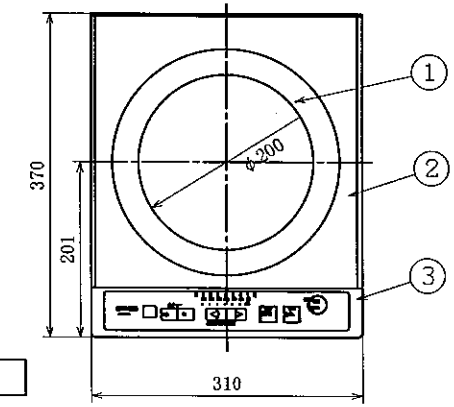

背面図

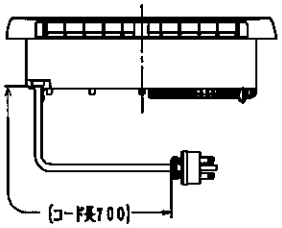

正面図

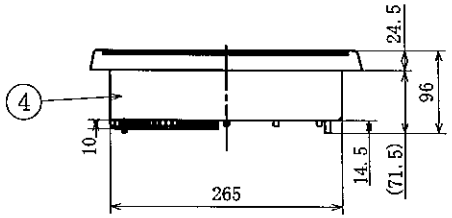

側面図

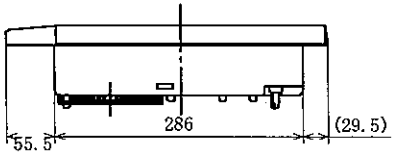

注記
1. 設置工事については、設置工事説明書による。
2. 本仕様は、予告なく変更することがあります。

記号	変更来歴	年・月・日	氏名
		・・	
		・・	
		・・	
		・・	
		・・	
		・・	

三角法	HT-20HB	クッキングヒーター 寸法図	尺度	NTS
入庫	日立アプライアンス（株）			